!“ .ž ¡

Ö

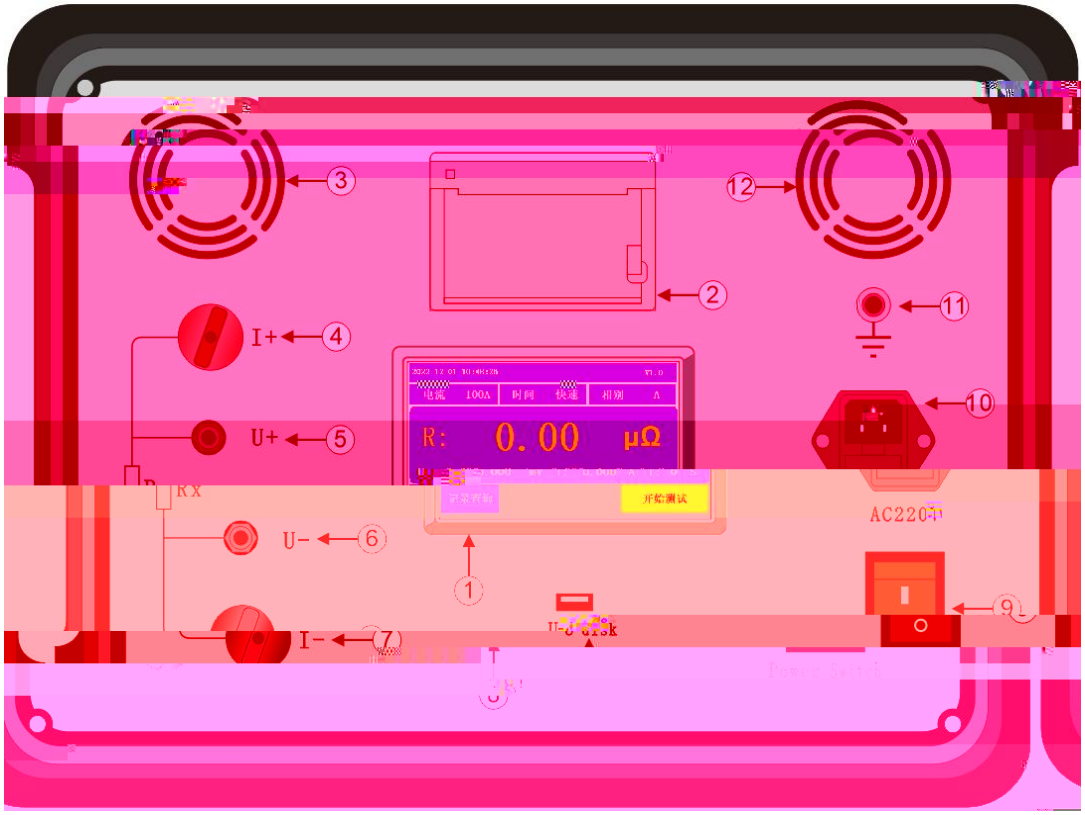
3
12
2
11
I+
4
10
U+
5
R: 0.00 μΩ
RX
AC220
U-
6
1
9
I-
7

2022-12-01 14:02:56
V1.0
100A
时间
10S
相别
A
R:
0.00
μΩ
U:
0.000
mV
I:
0.000
A
T:
0
S

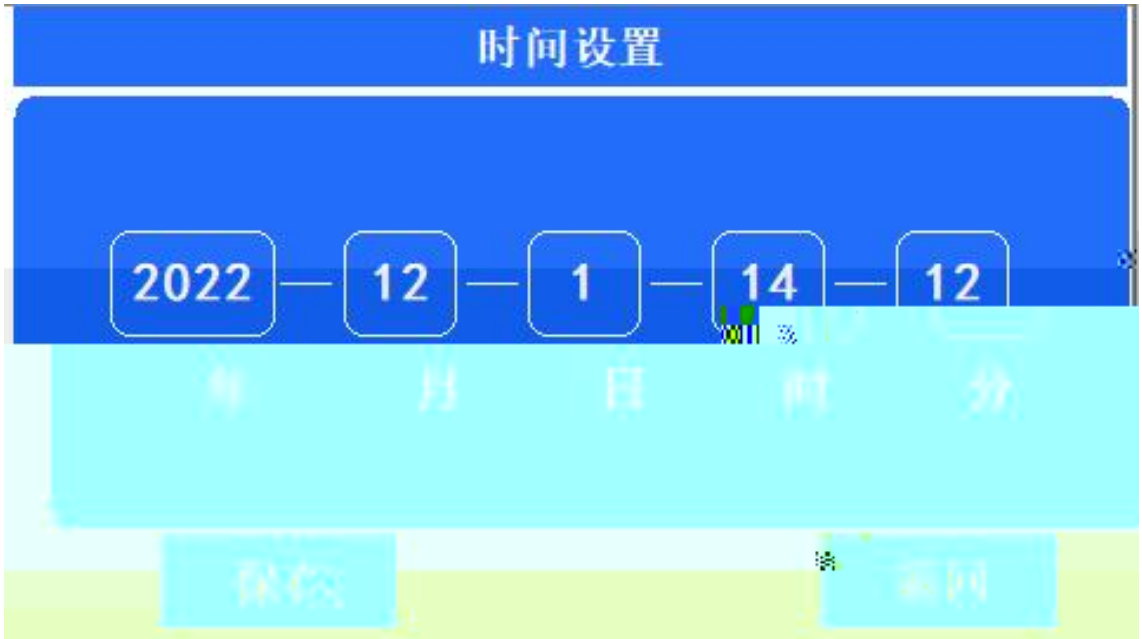
时间设置
2022
12
1
14
12

电流 100A
时间 快速
相别 A
50A
100A
150A
200A
R: 0.00 μΩ
U: 0 mV I: 0.000 A T: 0 S
记录查询
开始测试

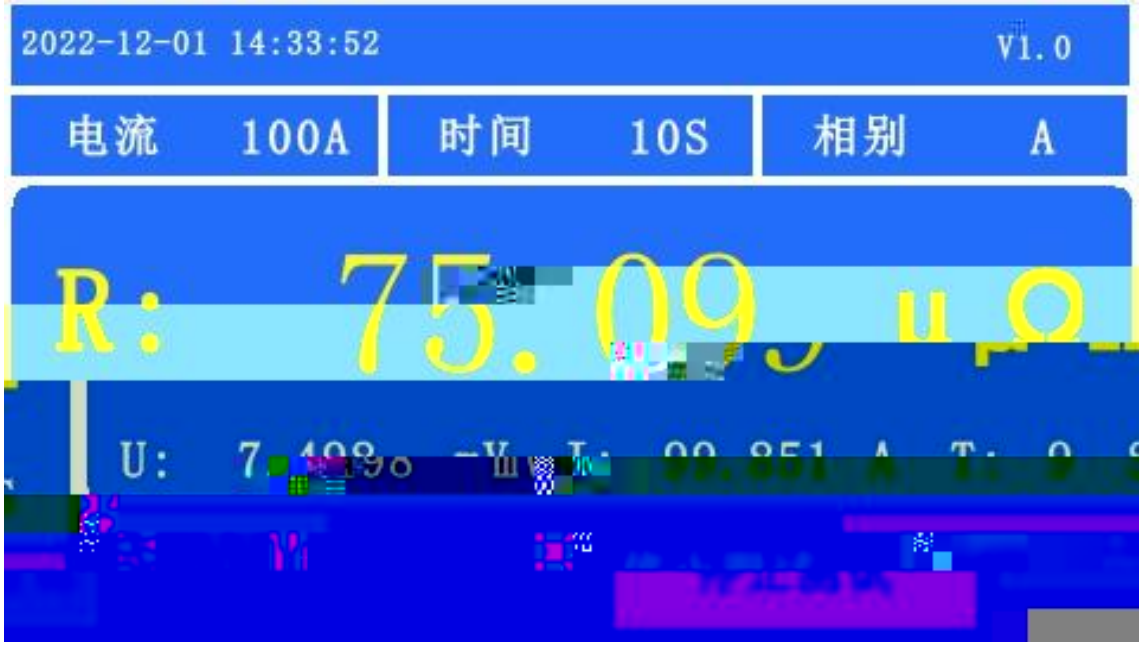
2022-12-01 14:33:52
V1.0
电流 100A
时间 10S
相别 A
R: 75.09 μΩ

2022-12-01 14:34:00
V1.0
R: 75.09

记录查询

测试记录
测试电阻： 75.07μΩ
测试电流： 99.892A
测试时间： 10S

CONFIG	2022/12/29 8:06	配置设置	1 KB
HLTEST	2022/12/28 17:14	应用程序	1,444 KB
model_ch	2022/12/27 17:19	Microsoft [illegible]	34 K
model_en	2022/12/28 15:39	Microsoft Word ...	34 K
[illegible]	[illegible]	[illegible]	[illegible]
说明书	2022/12/2 16:57	Microsoft Word ...	1,39

HLTEST	2022/12/28 17:14	应用程序	1,444 KB

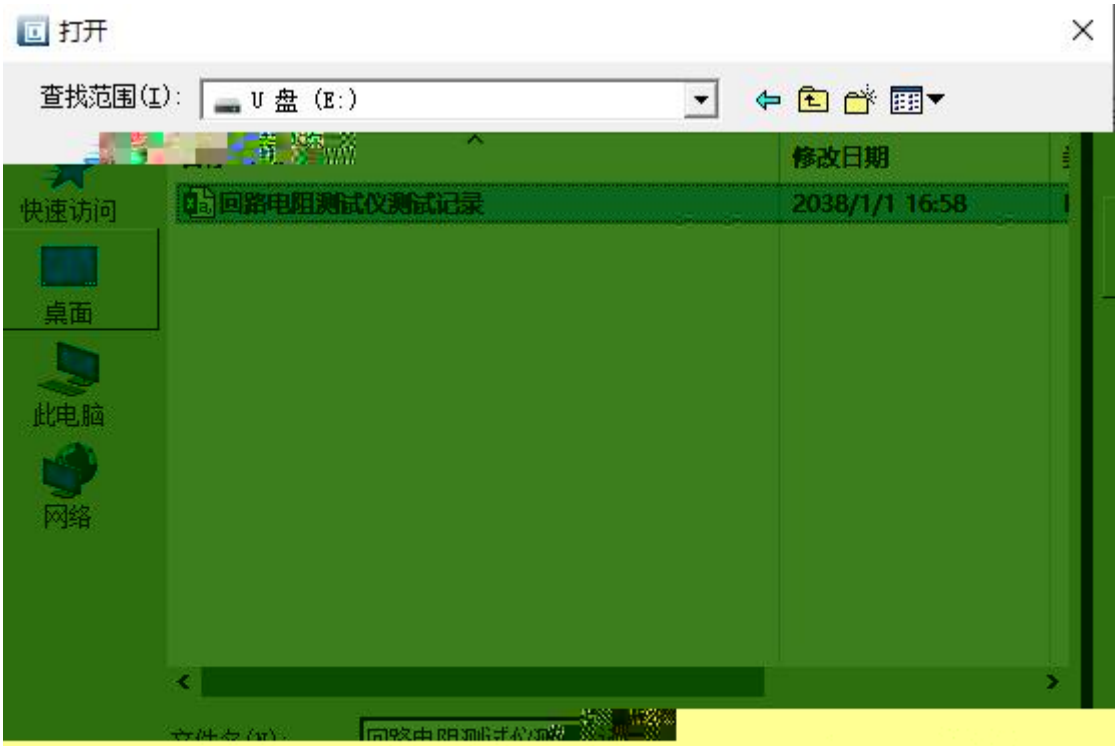
打开
查找范围(I):
U 盘 (E:)
修改日期
回路电阻测试仪测试记录
2038/1/1 16:58
快速访问
桌面
此电脑
网络

试 验 报 告

设备编号：_____
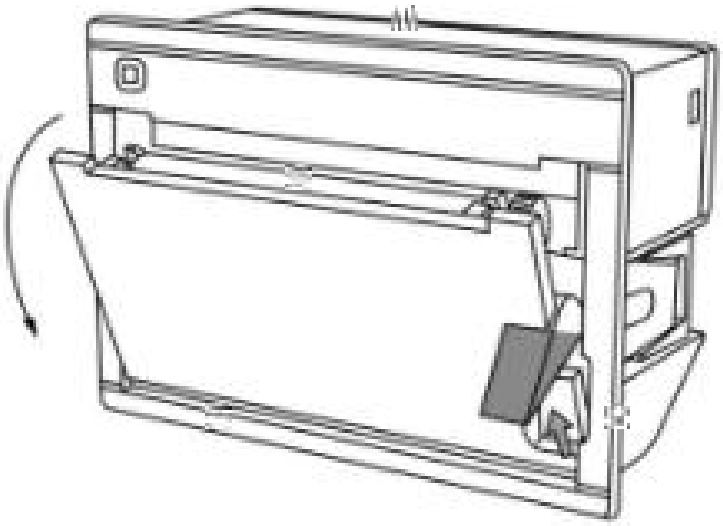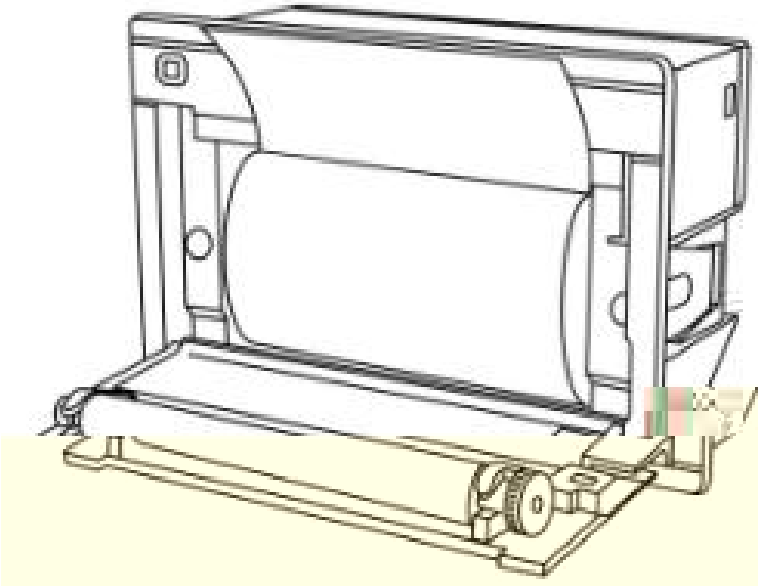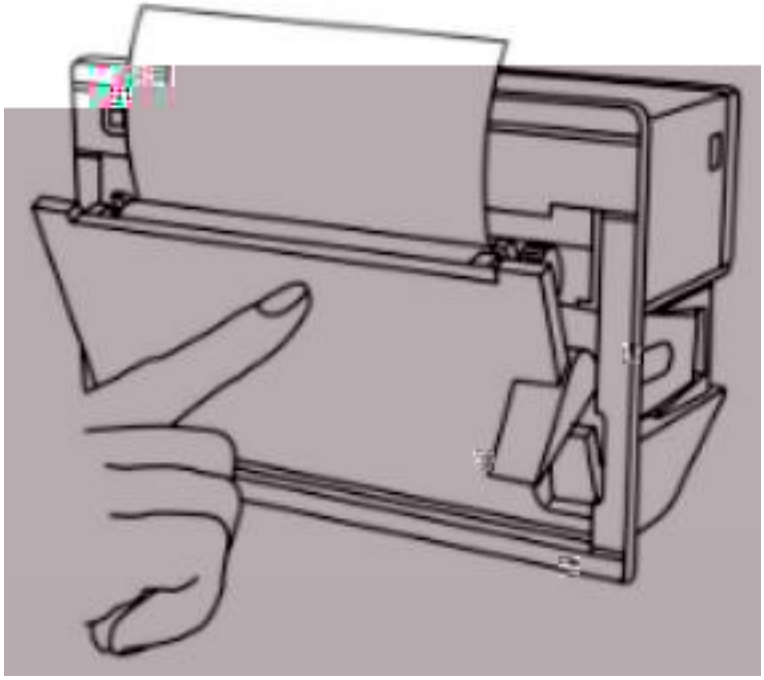
试验[illegible]			
测试编号	[illegible]	试验日期	[illegible]
测试电阻（Ω）	[illegible]	测试电流（A）	[illegible]
测试[illegible]