ICS 75.080
E 39

2008-08-25 发布

WWW.特高压

单位为毫米

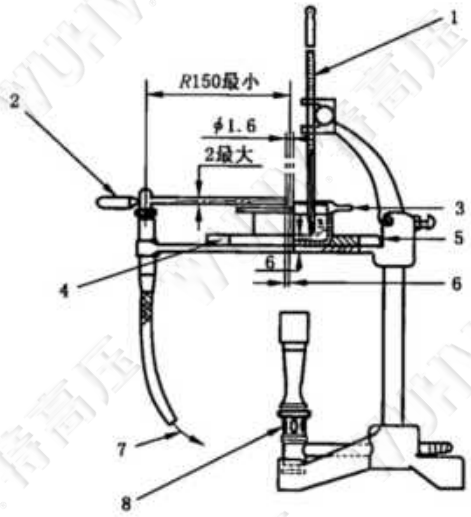
1
2
R150最小
ϕ1.6
2最大
3
5
6
4
7
8

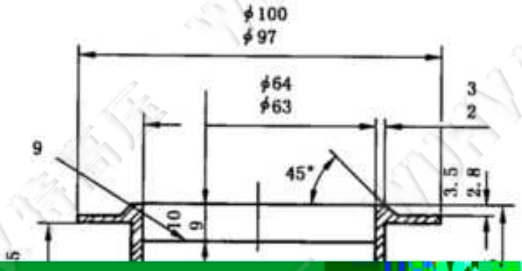
ϕ100
ϕ97
ϕ64
ϕ63
3
2
9
45°
3.5
2.8
10
9

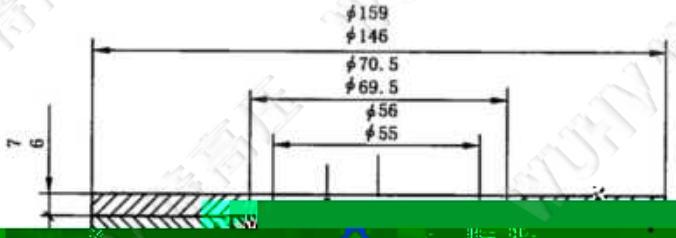
ϕ159
ϕ146
ϕ70.5
ϕ69.5
ϕ56
ϕ55
7
6

单位为毫米

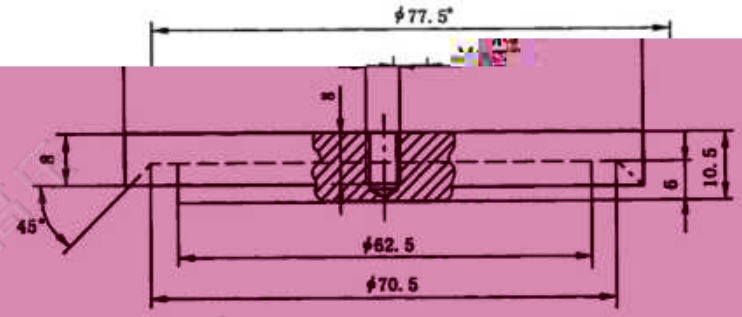

WUHV特高压

B.4.1.1 单次试验：对于 CRM 或 S

式中：

x——单次试验结果；

x_{CRM}——CRM 标定值或 SWS 的给定值；

B.4.1.2 多次试验：对于 CRM 或 SWS 的

次试验；$\bar{x}$ 次结果的平均值与 CRM 标定值或 SWS 的给定

值之差，应满足式(B.2)的要求。

WUHV 特高压

附 录 C
（资料性附录）

本标准[illegible]号与 ISO 2592:2000 章条编号对照

表 C.1 给出了本标准章条编号与 ISO [illegible] 2592:2000 章条编[illegible]表。

WUHV 特高压