ICS 29.020
K 60
备案号：61616-2018

DL

WUHV特高压

WUHV 特高压

5.10 绝缘紧线器

WUHV 特高压

7 安全防护用具

7.1 绝缘手套

7.1.1 外观及尺寸

试验周期：6 个月。

外观及尺寸检查，绝缘手套

7.1.2.2 要求

规定。以无闪络、无击穿、无过热为合格。试验方法见附录 B 图 B.5。

WUHV 特高压

WWW.特高压

试验项目：交流耐压试验。

9.7.2.2 要求

交流耐压

附　录　A
（规范性附录）
预防性试验合格标志式样及要求

预防性试验合格标志式样及要求见图 A.1。

注：长度单位为 mm。

图 A.1　预防性试

附 录 B
（资料性附录）
电气试验方法

交流耐压及操作冲击耐压试验接线见图 B.1。

试品同时进行试验时，试品间距 d 应不小于 500mm。

图 B.1 交流耐压及操作冲击耐压试验接线图

WUHV特高压

绝缘滑车电气试验布置图见图 B.2。

绝缘手工工具电气试验布置见图 B.3。

绝缘平台电气试验布置见图 B.4。

绝缘袖套耐压试验布置（直置水电极方式）见图 B.6。

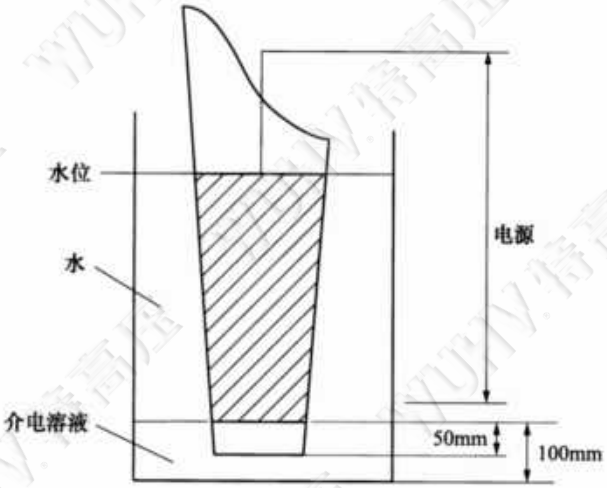

图 B.6　绝缘袖套耐压试验布置（直置水电极方式）

绝缘服内电极布置示意见图 B.7。

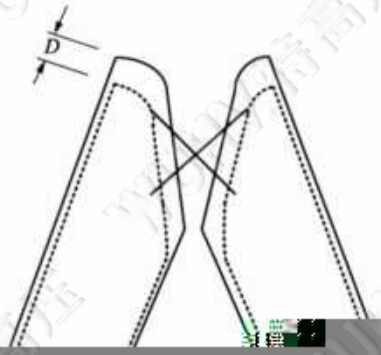

WUHV特高压

绝缘鞋电气试验接线图见图 B.8。

绝缘毯（垫）交流耐压试验接线图见图 B.10。

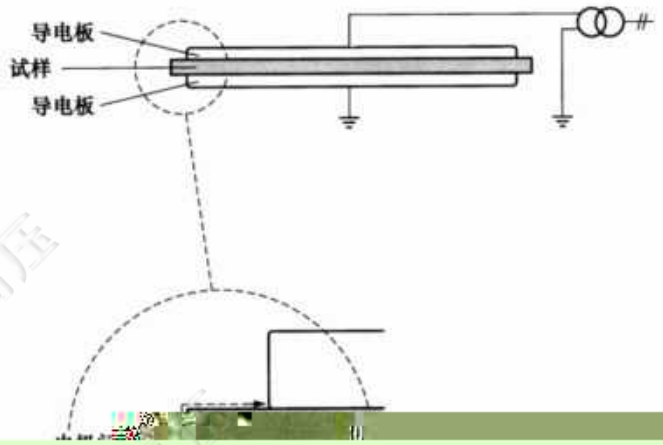

WUHV 特高压

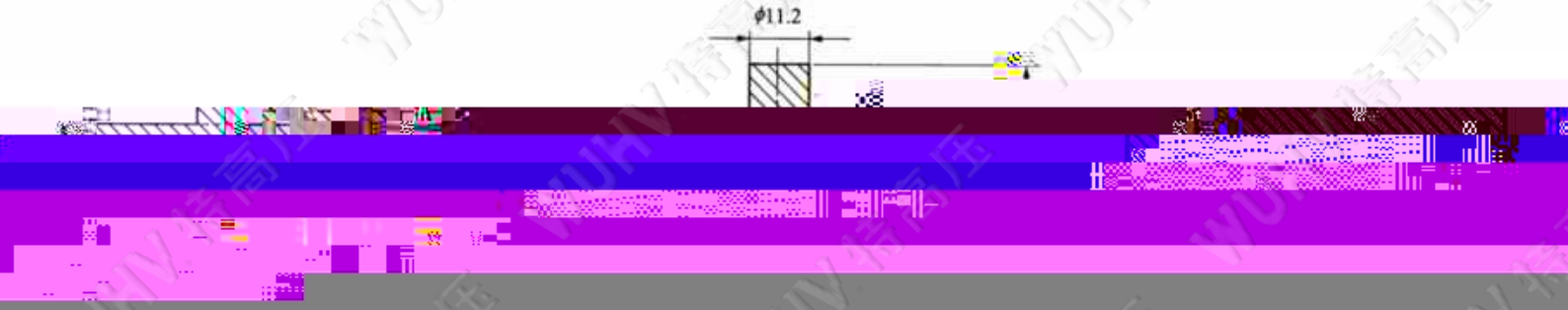

WUHV 特高压

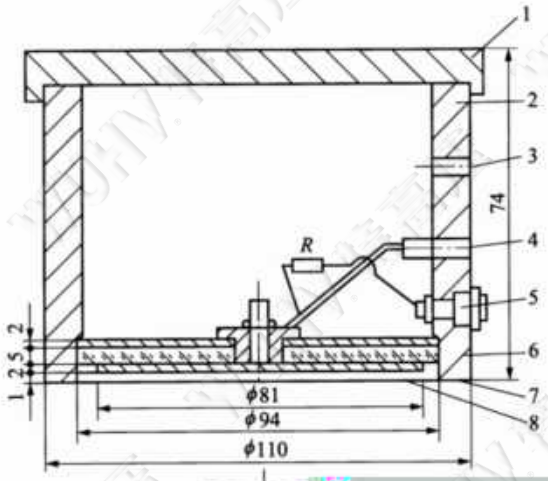
1
2
3
4
5
6
7
8
74
R
2
2.5
1
ϕ81
ϕ94
ϕ110

WUHV特高压

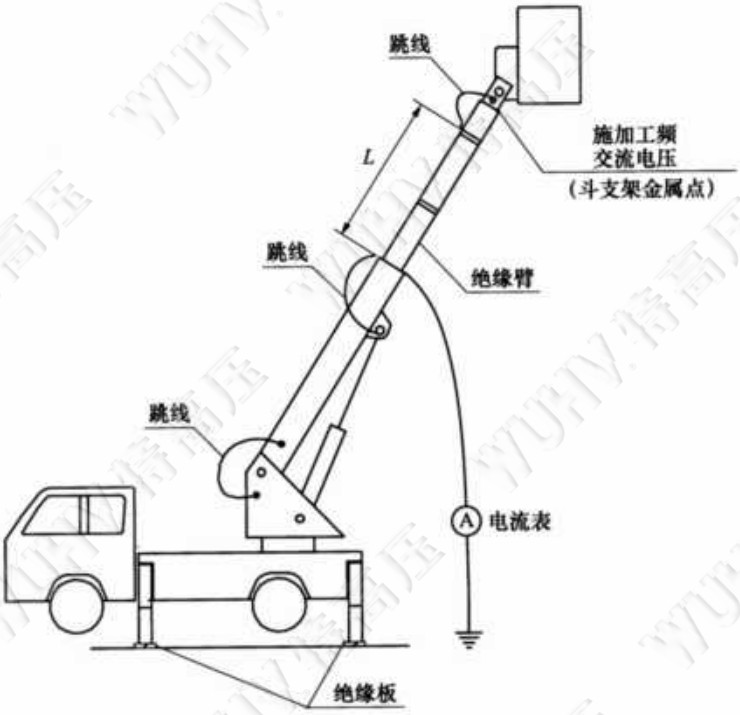

e） 伸缩式斗臂车整车泄漏电流试验

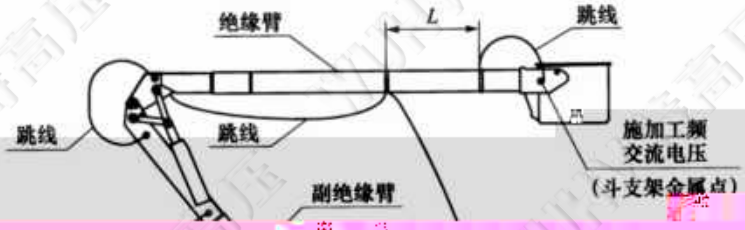

水冲洗工具泄漏电流试验布置见图 B.15。

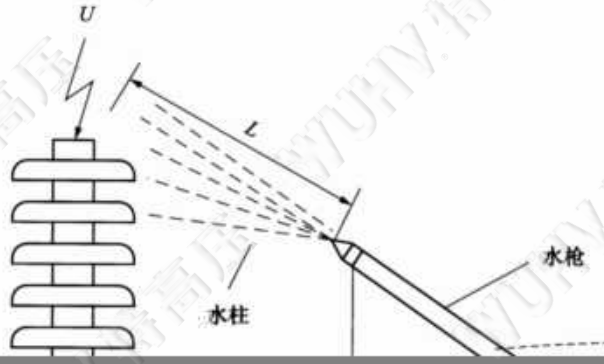

附 录 C
（资料性附录）
机 械 试 验 方 法

操作杆的弯曲试验布置见图 C.1。

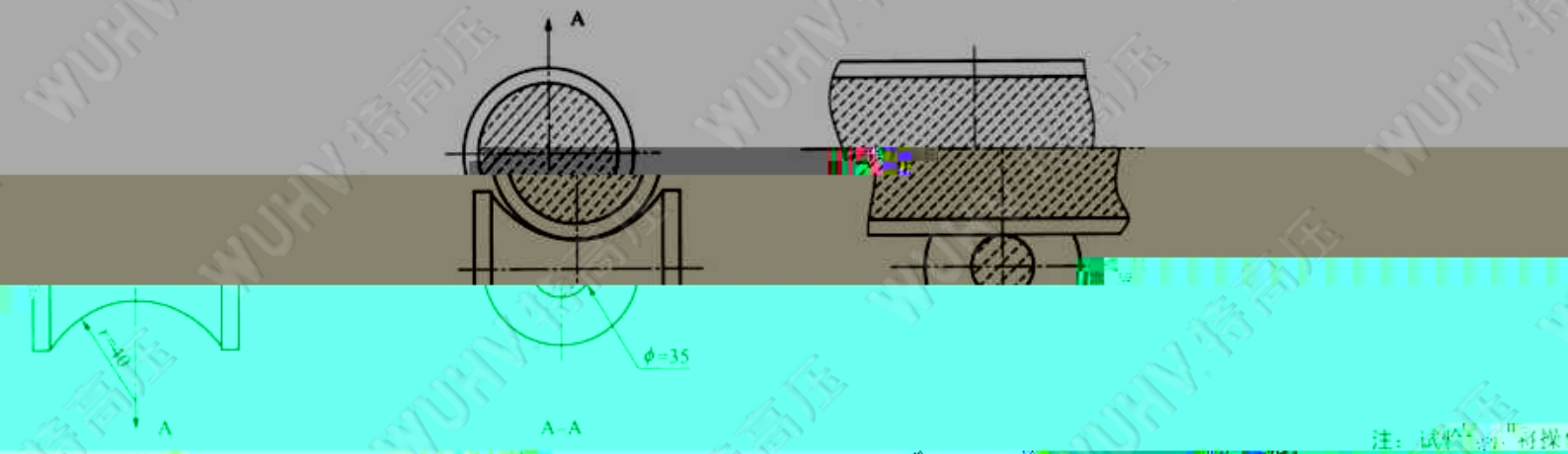

注：试验时，操作杆放在两端的滑轮

图 C.1 操作杆的弯曲试验布置

加载值见表 [illegible]。

[illegible]试验时两支架间的距离见表 C.1。

[illegible]试验时两支架间的距离

[illegible]支架间的距离

拉（吊）杆的其他[illegible]布置见图 C.3。

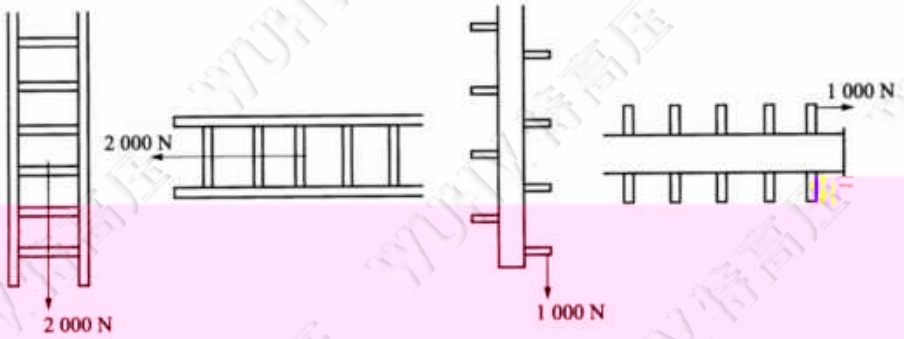

b） 横担强度试验布置

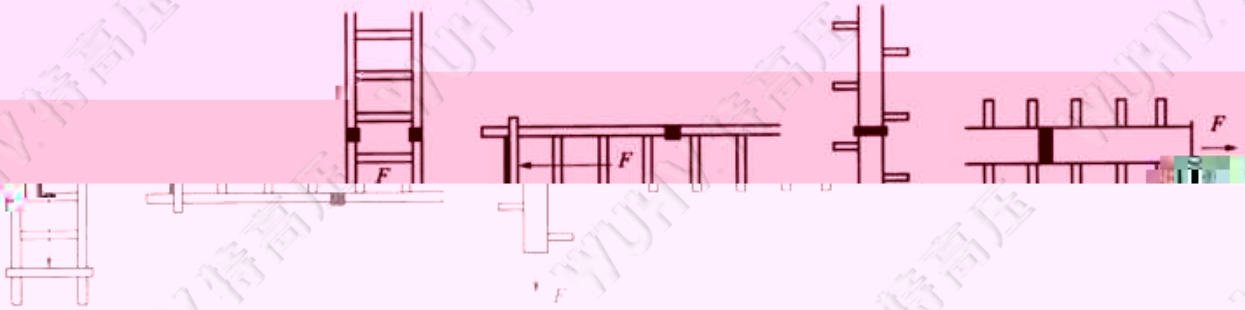

c） 连接装置强度试验布置